ETK.

带旋转手柄的三臂操控手轮

ERGOSTYLE®

PP +80° 0°

ELESA 原创设计

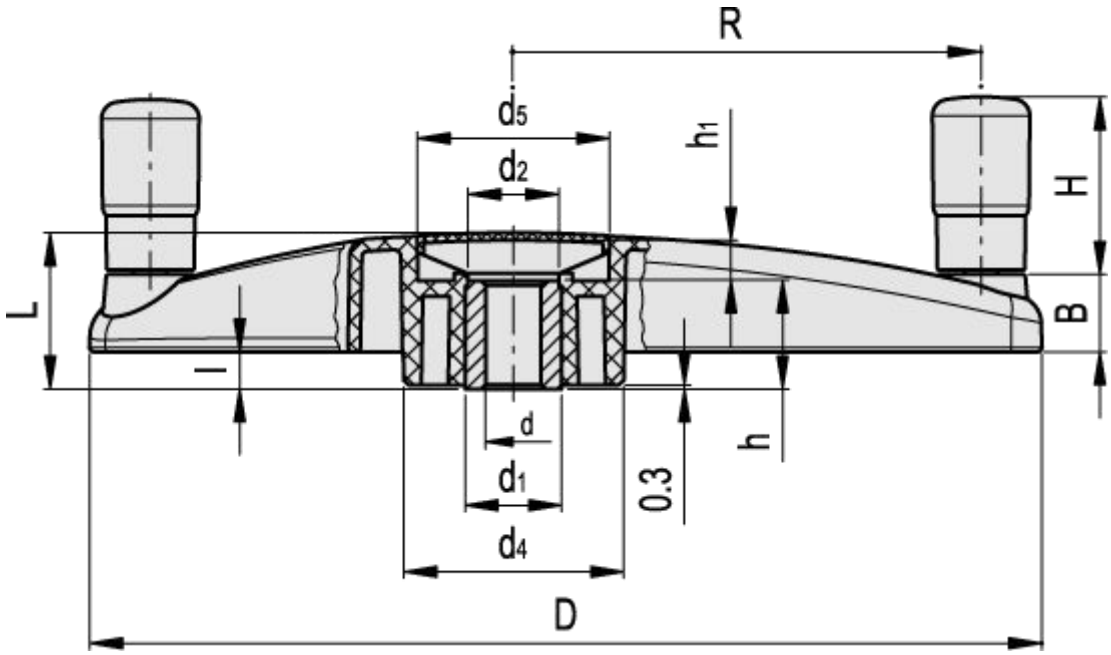

标准件		主尺寸									安装孔		手柄		C #	L #	重量 t
代码	说明	D	L	B	l	d_1	d_2	d_4	d_5	h_1	d_{H7}	h	H	R	[Nm]	[J]	g
207731-*	ETK.400+I A-20-*	400	54	28	12	35	33	80	70	14	20	38	65	178	320	18	980

代码	说明	Boss cap for
29451-*	ECB.I3-*	ETK.400

Technical information

材料

玻璃纤维加固聚丙烯基 (PP) 高科技聚合体。耐溶剂、机油、油脂以及其它化学溶剂。

颜色

黑色，亚光饰面。

毂帽

Ergostyle 彩色聚酯基高科技聚合体 (PBT)，光亮饰面。随货提供，压入式安装，可通过按压外缘拆卸（ELESA 原创设计）。

可作为附件单独供应（见表）。

标准型号

钢毂，黑色氧化处理，H7 公差铰孔。

I.631+x 旋转手柄（参见 038 产品目录，第 631 页），高弹性聚丙烯基高科技聚合体（PP），黑色，亚光饰面，不可拆卸。

可按需提供的附件

GN 184 轴向定位垫圈（参见 038 产品目录，第 631 页）。

可按需提供的特殊型号

带孔和键槽的毂，符合 DIN 6885/1 P9 公差要求（参见 038 产品目录，A17 页）。

订购带键槽的手轮时，应标明代码、名称以及索引号-K（如：207731-K- ETK.400+I.631 A-20-K-）。

如订货充足，可提供以下类型的定制：

- 带锁定装置和闩扣的手轮（Elesa 专利），见图纸。
- ETK.旋转手轮允许个性化定制，可加入标记、商标或特殊图案（移印）。手轮或手柄的高科技聚合体材质的颜色也可特别定制。

人体工程学及设计

三个各呈 120° 角的轮臂提供完美的手握体验和最大的操作舒适性。ETK.手轮所具有的圆角边缘、轻巧的尺寸、人体工程学外形以及无空腔设计，为手动操作提供了出色的安全保护。